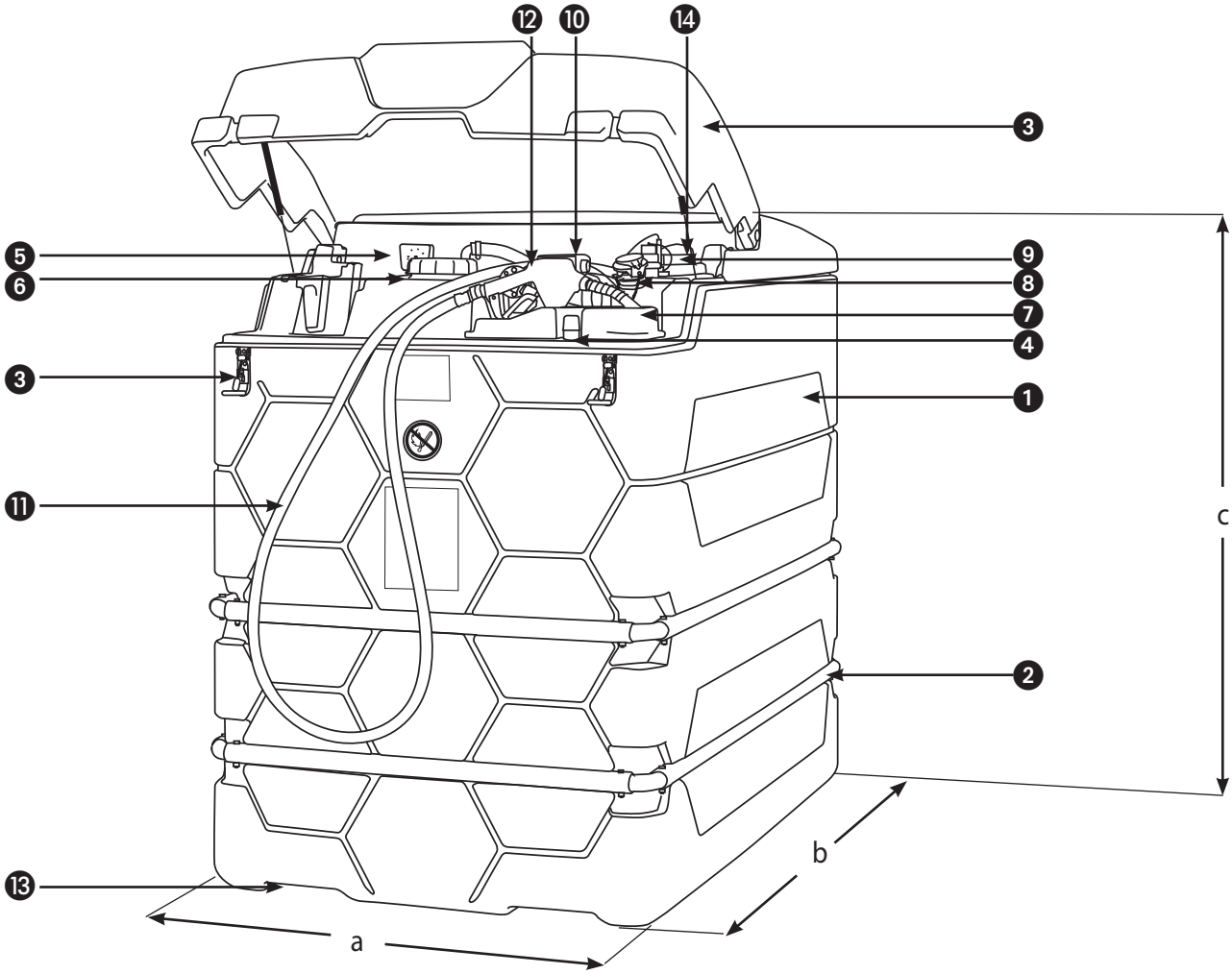

1	Cuve double paroi en PE conforme NF EN 13341
2	Bandages de renfort en acier galvanisé
3	Version Outdoor : capot de protection en PE monté sur 2 vérins à gaz et 2 fermetures à levier en inox
4	Détecteur optique de fuite
5	Jauge de niveau à cadran
6	Couvercle vissant d'inspection
7	Support pistolet
8	Orifice de remplissage fileté 2" avec bouchon et tube plongeur anti-mousse
9	Event 2"

10	Pompe 230 V gasoil débit 56 l/min pour les stations 1 000 et 1 500, 72 l/min pour les stations 2 500
11	4 m de flexible de refoulement DN 19
12	Pistolet automatique avec raccord tournant
13	Passage fourches chariot élévateur pour la manutention à vide uniquement
14	Passe-câble alimentation électrique de la pompe

Certifié CE (conforme à la norme NF EN 13 341). Conforme à l'Arrêté du 1er juillet 2004 pour le stockage intérieur ou extérieur. Enveloppe secondaire certifiée résistante au feu. Homologation DiBT (Allemagne) pour le stockage de fioul, diesel, lubrifiant et AdBlue®

Désignation	Dimensions en cm			Poids en kg	Référence
	a	b	c		
GO CUBE Indoor STANDARD 1 000 litres	120	80	174	135	90671
GO CUBE Indoor STANDARD 1 500 litres	120	115	174	165	10292F
GO CUBE Indoor STANDARD 2 500 litres	120	180	174	220	10293F
GO CUBE Outdoor STANDARD 1 000 litres	120	80	180	150	10294F
GO CUBE Outdoor STANDARD 1 500 litres	120	115	180	180	10295F
GO CUBE Outdoor STANDARD 2 500 litres	120	180	180	235	10296F

RESERVOIR	
Matériaux employés	PE pour le réservoir double paroi et le capot, acier galvanisé pour les bandages de renfort
Épaisseur parois	7 mm pour la cuve intérieure, 4 mm pour le bac de rétention
Produits admissibles	Gasoil, GNR, fioul, diesel, biodiesel, lubrifiant, AdBlue®, lave-glace, liquide de refroidissement
Densité liquide maxi admissible	1,1 kg/dm^3
Plage de température d'utilisation	- 20°C à + 40°C
POMPE	
Produits admissibles	Gasoil, fioul, biodiesel
Débit	56 l/min pour les 1 000 et 1 500 72 l/minpour les 2 500
Viscosité maxi	Entre 2 et 5,35 cSt
Pression maxi	NC
Hauteur d'aspi maxi	3 m
Tension	230 V
Intensité	3 A pour les 1 000 et 1 500, 4,2 A pour les 2 500
Puissance	600 W pour les 1 000 et 1 500, 850 W pour les 2 500
Vitesse de rotation maxi	2 800 tr/min pour les 1 000 et 1 500, 2 900 tr/min pour les 2 500
Indice de protection	IP 55
Temps de cycle maxi	30 min
Niveau sonore	Inférieur à 75 dB
Matériaux employés	Corps de pompe en fonte, rotor en acier, palettes en résine acétal
Plage de température d'utilisation	Entre - 20°C et + 60°C
Raccord entrée sortie	1"
Raccordement électrique	2 m avec fiche murale
Flexible de refoulement	4 m DN 19 avec raccords 1"
Flexible d'aspiration	2 m DN 25 avec raccords 1"
Crépine	Oui
Pistolet	Automatique avec raccord tournant
ENSEMBLE	
Clapet anti-retour	Oui
Vanne coupe circuit	Non
Manipulable en charge	Non
Gerbable	Non
Transportable	Non
Stockage	A l'intérieur (version Indoor) ou à l'extérieur (version Outdoor)